DIMENSIONS SUBJECT TO CHANGE

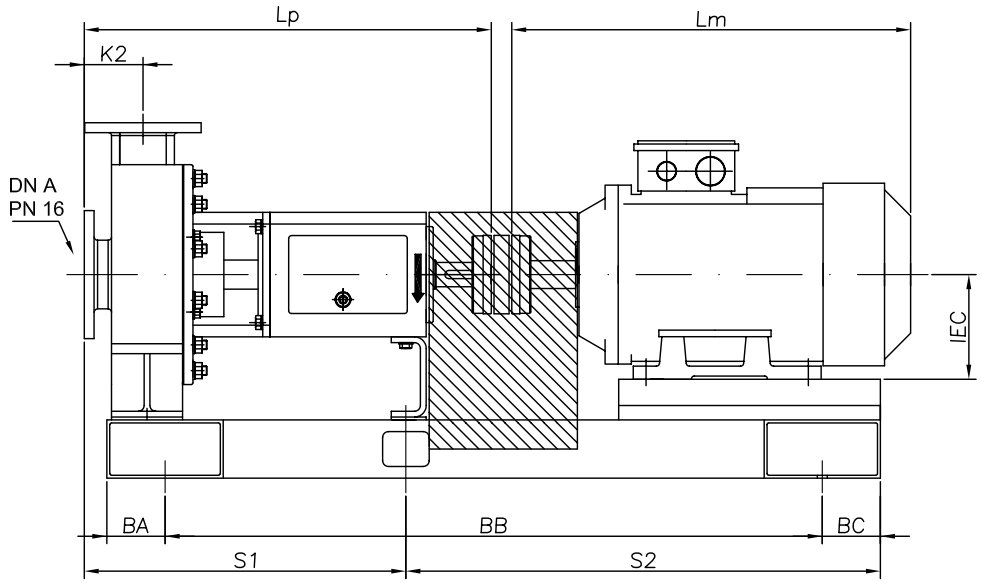

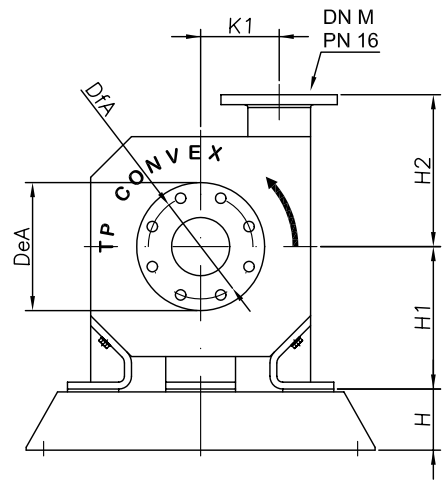

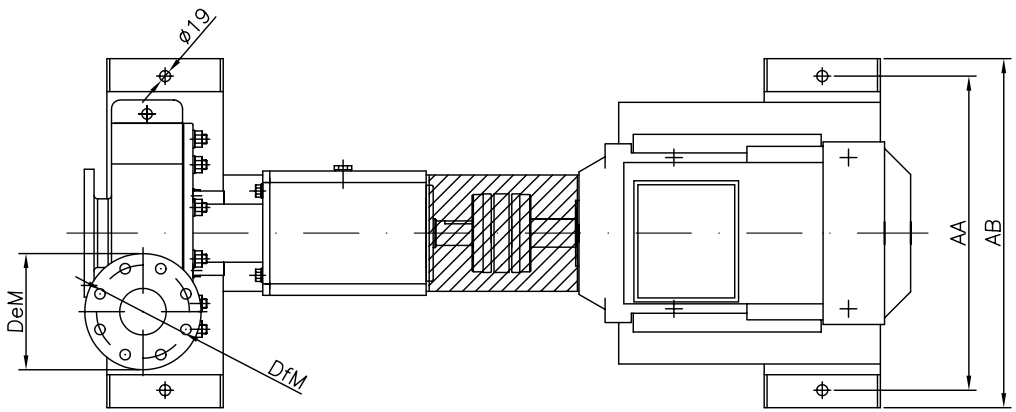

Motor IM B3	POLES	kW	IEC	Lm	Weight kg
132 S	6	3	132	477	40
	4	5.5			
	2	5.5/7.5			
132 M	6	4/5.5	132	477	54
	4	7.5			
160 M(A)	6	7.5	160	596	85
	4	11			
	2	15(11)			
160 L	6	11	160	596	109
	4	15			
	2	18.5			
180 M	4	18.5	180	686	134
	2	22			
180 L	6	15	180	686	149
	4	22			
200 L(A)	6	22(18.5)	200	721	202
	4	30			
	2	37(30)			
225 S	4	37	225	830	225
225 M	4	45	225	830	250
	2			800	

Type	DN A	DfA	DeA	Øholes Inlet	N°holes Inlet	DN M	DfM	DeM	Øholes Outlet	N°holes Outlet	H	H1	H2	K1	K2	Lp	S1	S2	AA	AB	BA	BB	BC	Weight kg
CXS−200	50	125	165	18	4	40	110	150	18	4	108	192	188	92	80	641	494	786	440	500	100	1150	50	200
CXS−250	80	160	200	18	8	50	125	165	18	4	105	245	223	116	89	675	528	816	640	700	100	1170	100	250
CXS−300	100	180	220	18	8	80	160	200	18	8	105	245	261	135	101	700	553	816	640	700	100	1170	100	290
CXS−350	150	240	285	22	8	100	180	220	18	8	105	270	305	155	133	742	595	816	640	700	100	1170	100	330